2月11日（祝・水）【北斗市スポーツセンター】
試合順・審判割り・結果表

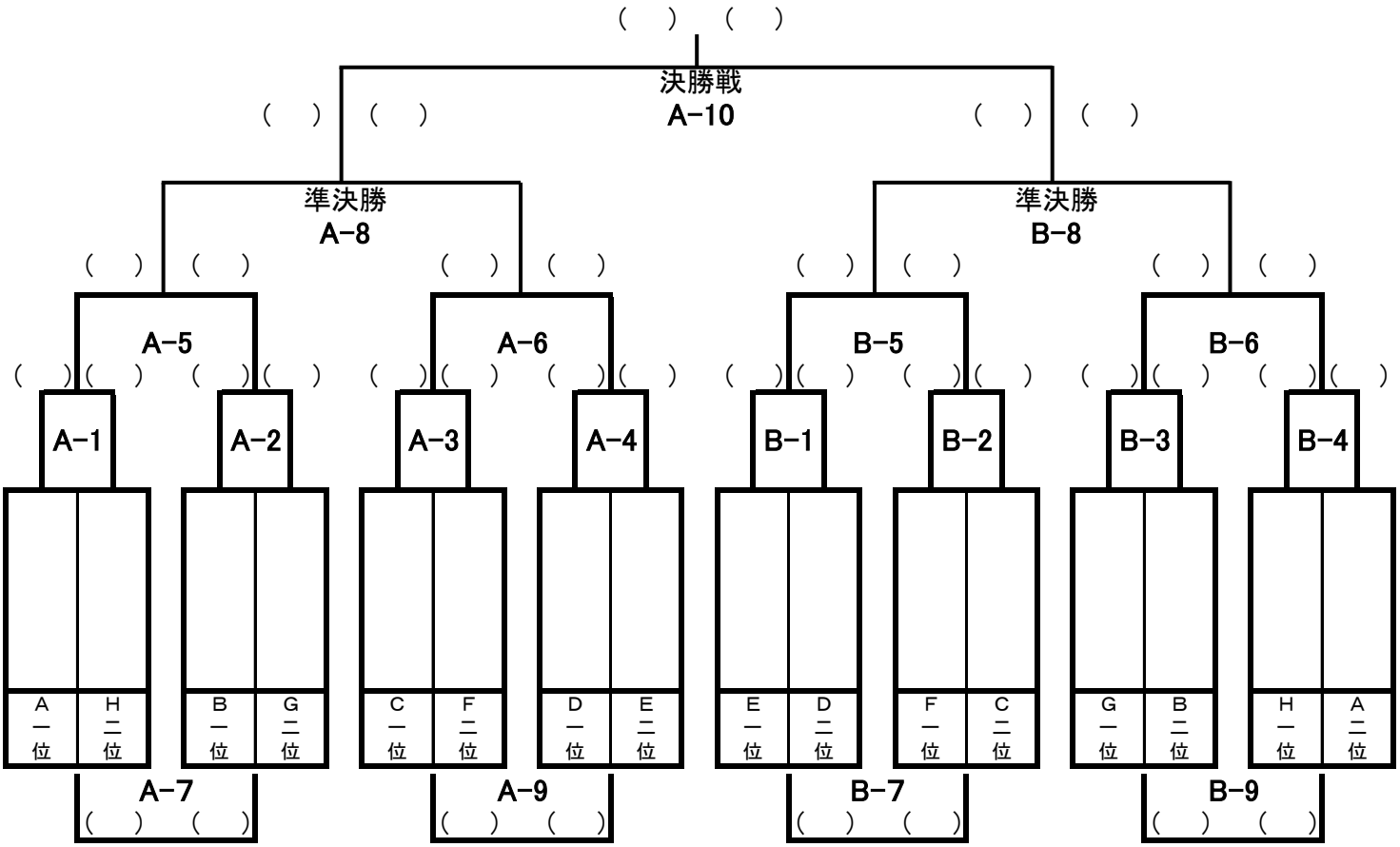

会場設営　8:40～	開場　9:00	9:30まではゴールを使用しないアップ	9:30～ゴール使用アップ

Ａ　コ　ー　ト　　（8分−2分−8分）　　**Ｂ　コ　ー　ト**

時間	No.	対戦チーム			審　判
10:00	A−1				A−4
10:25	A−2				A−1
10:50	A−3				A−2
11:15	A−4				A−3
11:40	A−5				A−7
12:05	A−6				A−5
12:30	A−7				A−6
12:55	A−8				A−9
13:20	A−9				A−8
13:45	A−10				事務局選任

時間	No.	対戦チーム			審　判
10:00	B−1				B−4
10:20	B−2				B−1
10:40	B−3				B−2
11:00	B−4				B−3
11:20	B−5				B−7
11:40	B−6				B−5
12:00	B−7				B−6
12:20	B−8				B−9
12:40	B−9				B−8

閉　会　式　・　表　彰　式

2月11日（祝・水）【北斗市スポーツセンター】

アップの時間割

Ａコート　　各6分　　Ｂコート

時間	アップチーム
9:30	A−1の２チーム
9:36	A−2の２チーム
9:42	A−3の２チーム
9:48	A−4の２チーム

時間	アップチーム
9:30	B−1の２チーム
9:36	B−2の２チーム
9:42	B−3の２チーム
9:48	B−4の２チーム